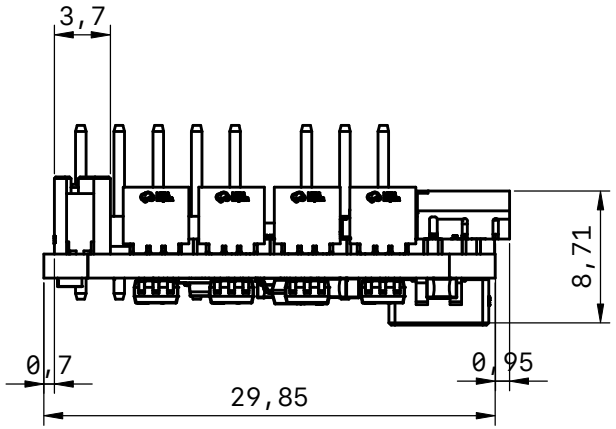

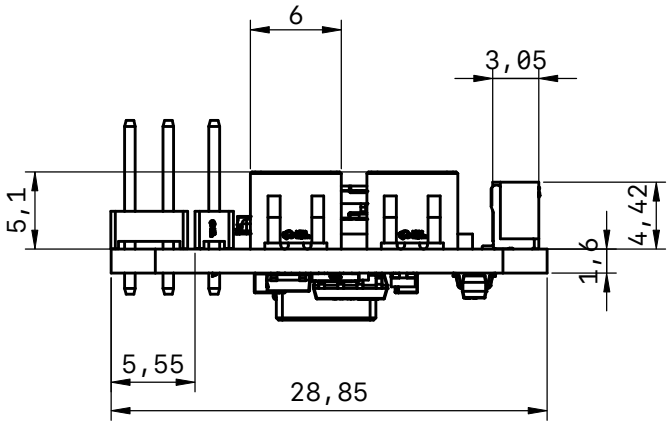

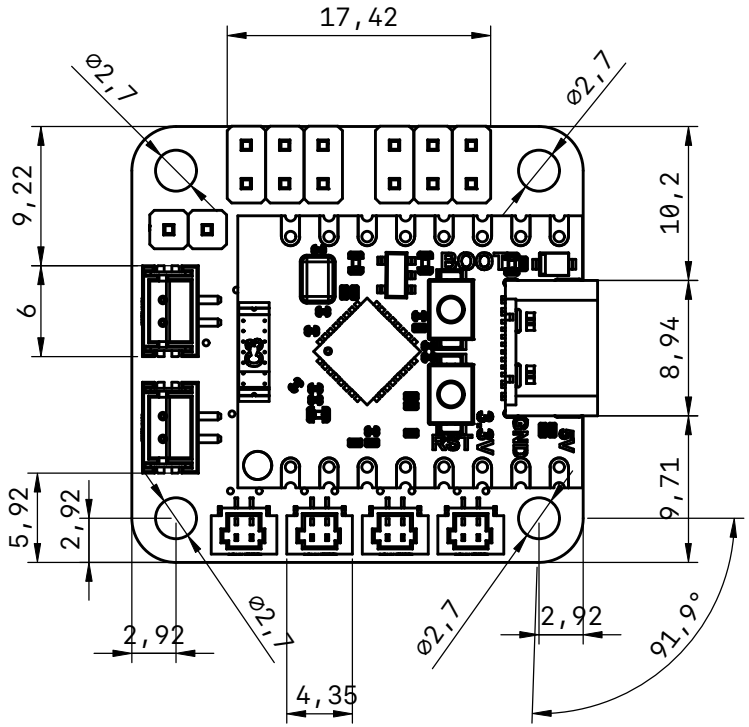

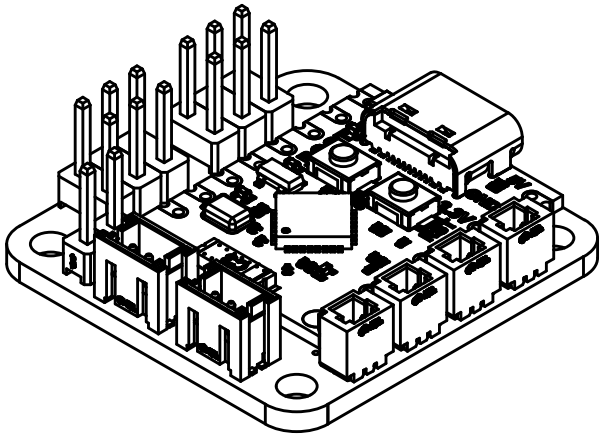

標題 V7RCDOM-V2		
單位 公釐	投影角度	大小 A4
比例 2:1	上一次更新 04/06/26	圖紙 1/1